BP K Series

BP 60 K

Pompe a Membrana - *Diaphragm Pumps*

550 RPM

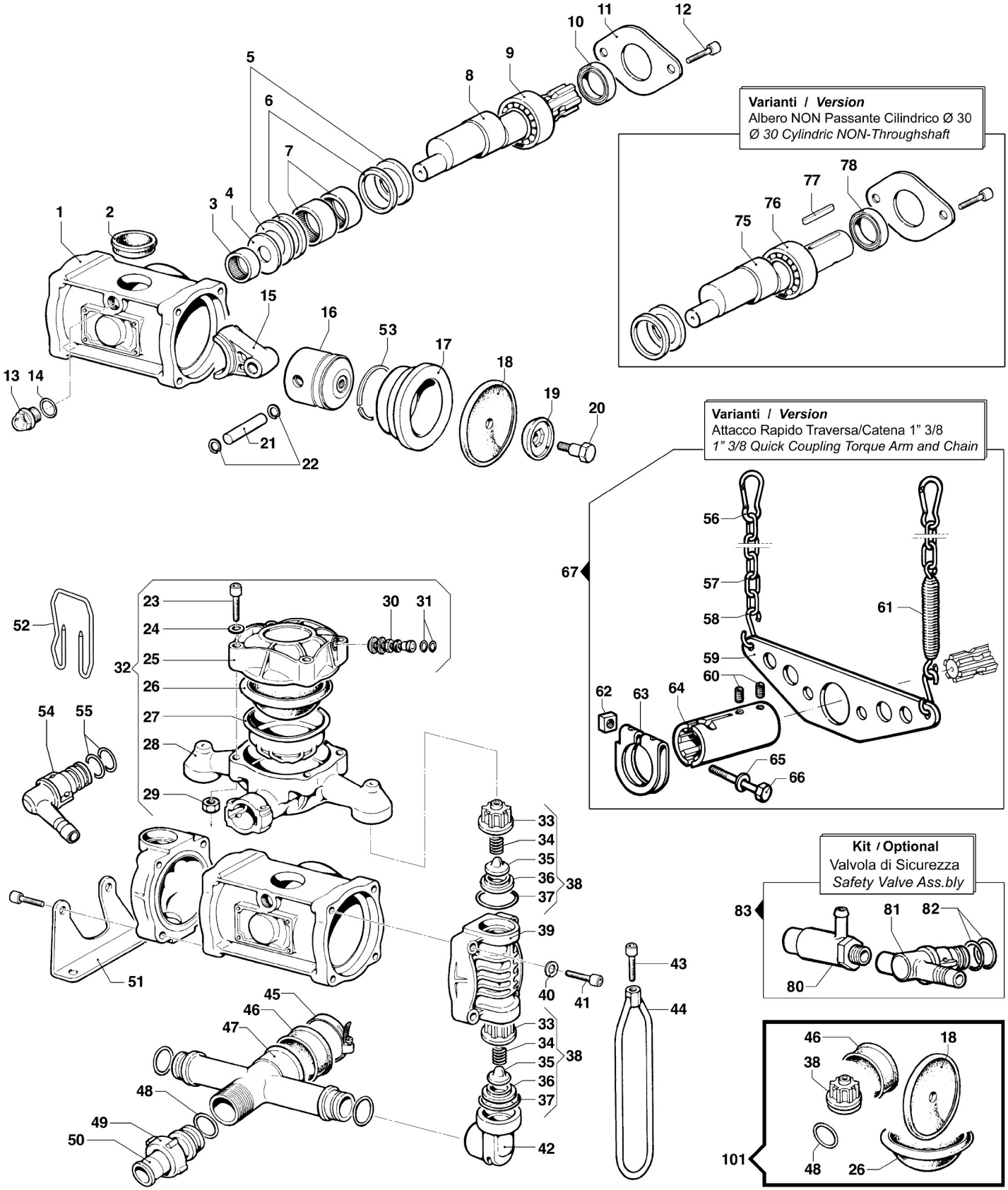

Pompa Base ***Standard Pump***	Albero NON Passante 1"3/8M, con Piedi *1"3/8M NON-Throughshaft, with Feet*

Add suffix "00" to all part numbers

BP 60 K

550 RPM

N°	Cod.	Descrizione	*Description*	Note	Q.ty	Model
1	0403 0132	Carter Pompa	*Pump Crankcase*		1	
2	1800 0030	Membrana Compens. Volum.	*Volum. Comp. Diaphragm*		1	
3	0437 0030	Cuscinetto Rulli	*Roller Bearing*	Ø20x28x20	1	
4	2813 0024	Rondella Tenuta Biella	*Connecting Rod Washer*	Ø20x50x3	1	
5	0601 0045	Distanziale	*Spacer*		2	
6	0010 0013	Anello Tenuta Biella	*Connecting Rod Ring*	Ø60x50x6	2	
7	0437 0031	Cuscinetto Rulli	*Roller Bearing*	Ø35x42x16	2	
8	0001 0097	Albero Non Passante	*NON-Throughshaft*	1"3/8 M	1	
9	0438 0015	Cuscinetto a Sfere	*Ball Bearing*	Ø35x62x14	1	
10	0019 0010	Anello Tenuta	*Oil Seal*	Ø35x62x10	1	
11	1004 0013	Flangia Tenuta Paraolio	*Flange*		1	
12	3609 0171	Vite	*Screw*	M10x16	2	
13	3201 0021	Tappo Olio	*Oil Dipstick*	3/8" GAS	1	
14	1210 0025	Guarnizione OR	*O-Ring*	Ø2,9x13,8	1	
15	0205 0025	Kit Biella 2SET	*Connecting Rod Assembly*		1	
16	2409 0096	Pistone	*Piston*	Ø70	2	
17	0400 0087	Camicia	*Piston Sleeve*	Ø70	2	
18	**1800 0002**	**Membrana Pompa**	**Diaphragm**	**Gomma Nitrilica Buna Rubber**	**2**	
	1800 0178	Membrana Pompa	*Diaphragm*	Desmopan ®	2	
	1800 0032	Membrana Pompa	*Diaphragm*	Viton ®	2	
19	0602 0045	Disco Tenuta Membrana	*Disc*		2	
20	3605 0005	Vite Speciale Ten. Membr.	*Diaphragm Holder Screw*	M12x1,5	2	
21	3011 0001	Spinotto	*Gudgeon Pin*	Ø15x53	2	
22	3020 0001	Seeger Interno	*Inner Seeger*	Ø15	4	
23	3609 0182	Vite	*Screw*	M10x60	4	
24	2811 0098	Rondella	*Washer*	Ø10,5x18x2	4	
25	0003 0015	Accumulatore Press. Sup.	*Pressure Accumulator*		1	
26	1800 0034	Membrana Accumulatore	*Diaphragm*		1	
27	0460 0036	Calotta Sostegno Membr.	*Diaphragm Support Cap*		1	
28	0002 0028	Accumulatore Press. Infer.	*Pressure Accumulator*		1	
29	0604 0105	Dado	*Nut*	M10	4	
30	3610 0003	Valvola Aria	*Air Valve*		1	
31	1209 0033	Guarnizione	*Gasket*	Ø14x7,5x2	2	
32	0102 0010	Kit Accumulatore Press.	*Pressure Accumulator Kit*		1	
33	1205 0034	Gabbia Valv. Aspir./Mand.	*Suct./Delivery Valve Cage*		4	
34	1802 0255	Molla	*Spring*		4	
35	3604 0009	Valvola Aspiraz./Mandata	*Suction/Delivery Valve*		4	
36	3009 0022	Sede Valvola Aspir./Mand.	*Suct./Delivery Valve Seat*		4	
37	1210 0419	Guarnizione OR	*O-Ring*	Ø6x37x49	4	
38	1220 0046	Gruppo Valv. Aspir./Mand.	*Suct./Del. Valve Ass.y kit*		4	
39	3218 0123	Testata Pompa	*Pump Manifold*		2	
40	2811 0098	Rondella	*Washer*	Ø10,5x18x2	4	
41	3609 0161	Vite	*Screw*	M10x45	8	
42	2804 0012	Raccordo Curvo Aspiraz.	*Elbow Suction Coupling*		2	
43	3609 0160	Vite	*Screw*	M10x30	2	
44	0418 0041	Cavallotto	*U-Bolt*		2	
45	1003 0036	Fascetta	*Hose Clamp*		1	
46	1800 0017	Membrana Polmone Aspir.	*Diaphragm*		1	
47	3212 0025	Tubo Aspirazione	*Suction Hose*		1	
48	1210 0096	Guarnizione OR	*O-Ring*	Ø3,53x21,82	3	

N°	Cod.	Descrizione	*Description*	Note	Q.ty	Model
49	1200 0009	Galletto	*Wing Nut*	M36x2	1	
50	2800 0010	Raccordo p.g. Aspir. Diritto	*Suction Hose Tail*	Ø19x26	1	
51	2400 0052	Piede Sostegno Pompa	*Pump Mounting Bracket*		2	
52	1202 0060	Gancio Fissaggio Mandata	*Delivery Hook*		1	
53	0020 0001	Anello Compressione	*Compression Ring*		2	
54	2803 0033	Raccordo Rapido p.g. Curvo	*Elbow Quick Coupling*	Ø20	1	
55	1210 0002	Guarnizione OR	*O-Ring*	Ø2,62x20,7	2	

Varianti
Version

56	1202 0009	Gancio	*Hook*		2	
57	0465 0001	Catena ad Anelli	*Chain*	500 mm	2	
58	1202 0006	Gancio	*Hook*	Ø6	2	
59	3221 0001	Traversa Attacco Rapido	*Torque Arm for Quick Coup.*		1	
60	3622 0011	Vite Senza Testa Esag. Inc.	*Screw*	M8x10	2	
61	1802 0040	Molla (Filo Ø2,5) + Gancio	*Spring (Wire Ø2,5) + Hook*	Øe20x100	1	
62	0600 0037	Dado Speciale	*Special Bolt*	M12x6	1	
63	0417 0005	Collare Innesto Attacco Rap.	*Collar*		1	
64	1407 0006	Innesto Calettato	*Quick Coupling*	Ø1"3/8	1	
65	2811 0025	Rondella	*Washer*	Ø13x20x2,5	1	
66	3607 0115	Vite Testa Esagonale	*Hexagonal Screw*	M12x75	1	
67	5002 0008	Kit Traversa Attacco Rapido	*Torque Arm for Quick Coup. Kit*		1	

Varianti
Version

75	0001 0050	Albero Non Passante	*NON-Throughshaft*	Ø30 Cil.	1	
76	0438 0016	Cuscinetto a Sfere	*Ball Bearing*	Ø30x62x16	1	
77	1602 0018	Linguetta	*Key*	8x7x40	1	
78	0019 0016	Anello Tenuta	*Oil Seal*	Ø30x62x10	1	

Kit
Optional

80	1219 0042	Valvola di Sicurezza	*Safety Valve*	20 Bar 0-100L	1	
81	2803 0358	Raccordo porta Valvola	*Safety Valve Coupling*	Ø15 - G3/8"	1	
82	1210 0002	Guarnizione OR	*O-Ring*	Ø2,62X 20,7	2	
83	2803 0353	Kit Valvola di Sicurezza	*Safety Valve Kit*	20 Bar 0-100L	1	

Kit Manutenzione
Maintenance Kit

101	5026 0344	Kit Ricambi Manutenzione	*Ordinary Maintenance Kit*		1	

Add suffix "00" to all part numbers